FORMIKO
HYDRAULICS

KNUCKLE JOINT LINK FHL01

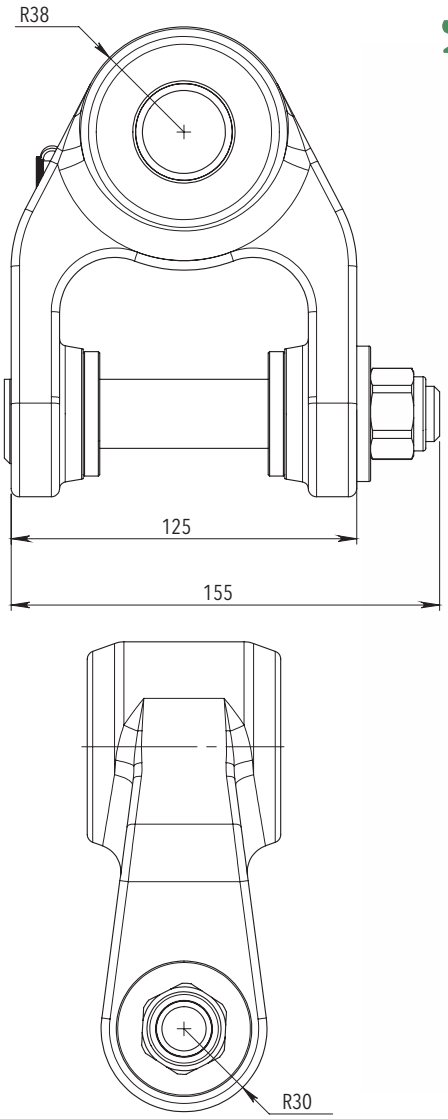

FORGED STEEL

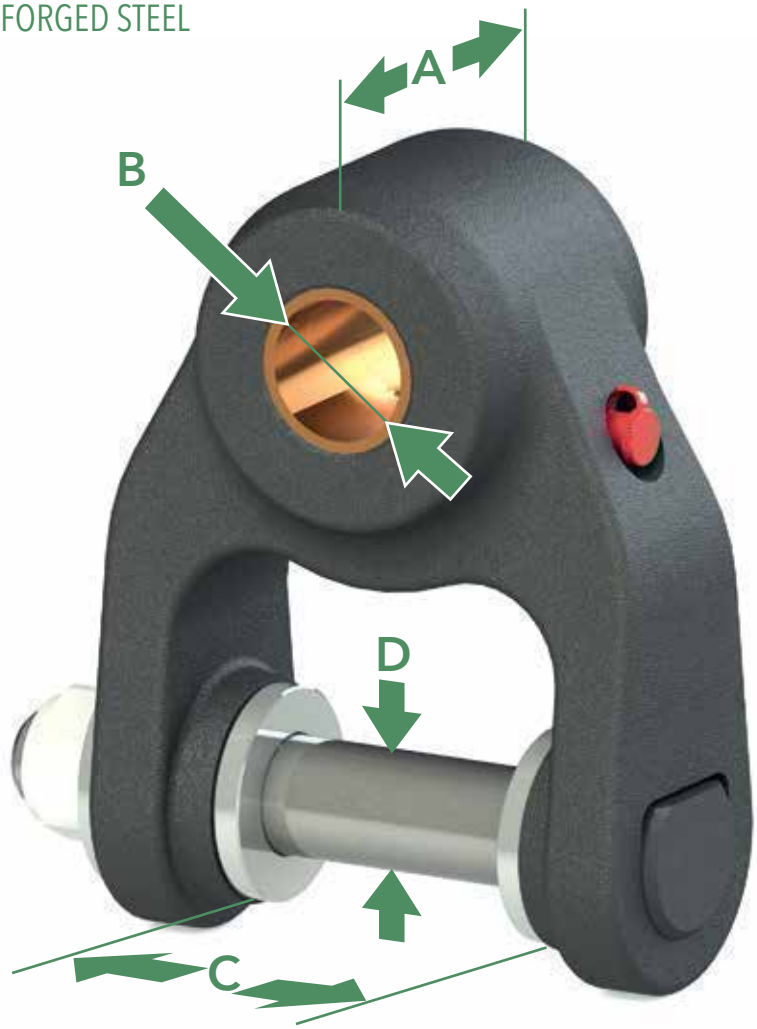

FHL01-A/B-C/D

A	B	C	D
80	45	60	25
70	40	73	30
60	35		
	30		
	25		

STATIC LOAD 55 kN

WEIGHT 4.5 kg

The body of FHL01 knuckle joint link is made from shock resistant FORGED STEEL to improve reliability and equipped with bronze bushings to extend lifetime.

FORESTAL AGRICULTURA CONSTRUCCIÓN LOGÍSTICA RECICLAJE

Los rotatores Formiko Hydraulics están diseñados para soportar las condiciones de trabajo más adversas en los sectores forestal, agrícola, construcción, reciclaje, etc.

Garantía: 1 año.

Distribuidor para Andalucía:

GRUCOM INTERNATIONAL CRANES

950 882 323 / 607 653 955 / 666 232 511

www.grucomcranes.com